Ohne unsere schriftliche Genehmigung dürfen sie nicht kopiert oder vervielfältigt, auch niemals dritten Personen mitgeteilt oder zugänglich gemacht werden.

Das Urheberrecht auf diesen Zeichnungen und allen Beilagen, die dem Empfänger persönlich anvertraut sind, verbleibt jederzeit unserer Firma.

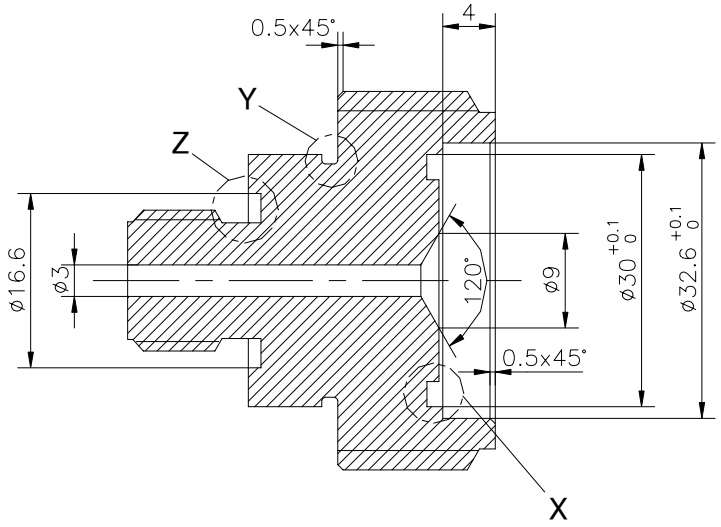

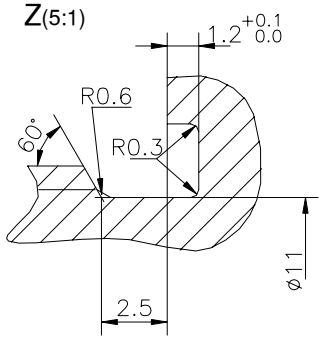

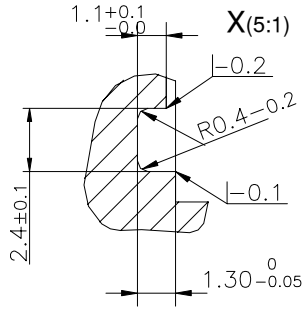

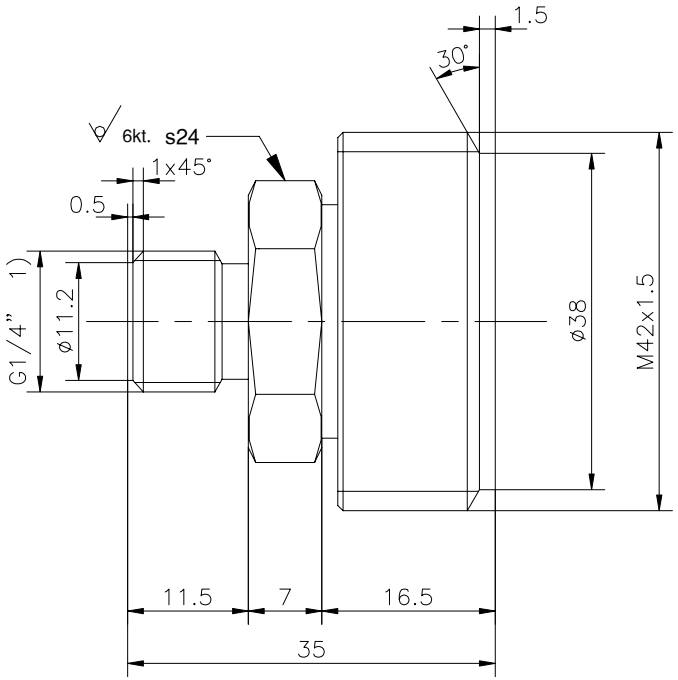

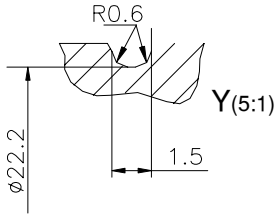

O−Ring: 26 x 1.5, NBR70°
26 x 2.0, NBR70°

N7 1) Gewindetoleranz ISO 228-1
Kanten gebrochen 0.2...0.4x45°

Pagina Seite	Toll. generale Allgemeintol.	Materiale Material	Scala Massstab
1/1	SN258440-m	Messing	----

Disegno meccanico / Konstruktionszeichnung

Ind. Zust.	Data Datum	Nota Bemerkung
A	xx.xx.xx	–

Drucksensorgehaeuse ME550/ME509 G1/4" (Sensoraufnahme)

Elaborato: Bearb. J.Kasunic
Data: Datum: 06.07.01
Rilasciato: Freigabe:
Data: Datum:

METALLUX SA 6850 Mendrisio 8954 Geroldswil

Codice Metallux Metallux Nr. **ZFFG161**

Ohne unsere schriftliche Genehmigung dürfen sie nicht kopiert oder vervielfältigt, auch niemals dritten Personen mitgeteilt oder zugänglich gemacht werden.

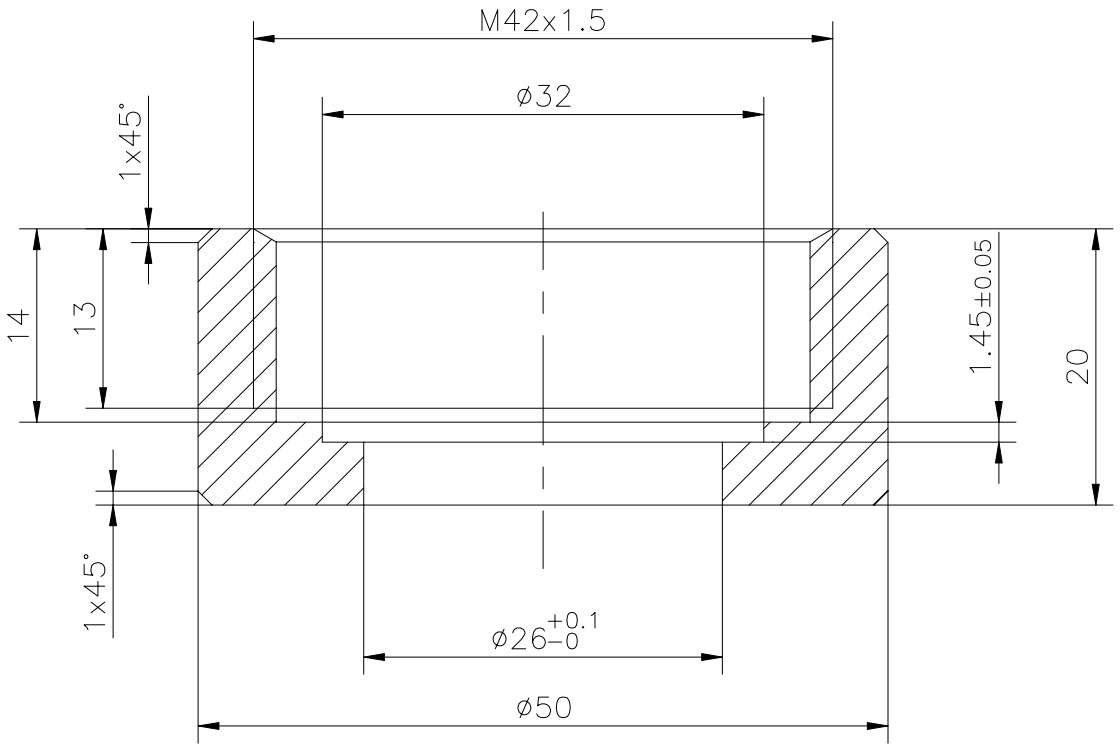

N7 Kanten gebrochen 0.2...0.4x45°

Pagina Seite	Toll. generale Allgemeintol.	Materiale Material	Scala Massstab
1/1	SN 258440-m	Messing	2:1

Disegno meccanico / Konstruktionszeichnung

Ind. Zust.	Data Datum	Nota Bemerkung
A	xx.xx.xx	–

Drucksensorgehaeuse ME550/ME509 (Huelse)

Elaborato: Bearb. J.Kasunic — Data: Datum: 06.07.01

Rilasciato: Freigabe: — Data: Datum:

METALLUX SA 6850 Mendrisio 8954 Geroldswil

Codice Metallux Metallux Nr. **ZFFG160**

Das Urheberrecht auf diesen Zeichnungen und allen Beilagen, die dem Empfänger persönlich anvertraut sind, verbleibt jederzeit unserer Firma.